ESEMPI DI APPLICAZIONI
INSTALLATIONS EXAMPLES
EXEMPLES D'INSTALLATION

ULTRAFLEX CONTROL SYSTEMS s.r.l.
Via XXV Aprile 45
16012 Busalla (GE)
ITALY
Ph. (+39 010) 9768232
Fax (+39 010) 9768233
ucs@ultraflexgroup.it
www.ultraflexgroup.it/ucs

TWIN VEGA

ATTUATORE ELETTRICO A CATENA – FORZA 600 N – CORSA 300 mm
ELECTRIC CHAIN ACTUATOR – FORCE 600 N – STROKE 300 mm
BOITIER A CHAINE ELECTRIQUE – FORCE 600 N – COURSE 300 mm

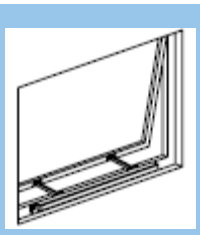

SPORGERE
TOP HINGED WINDOW
CHÂSSIS PROJETANT

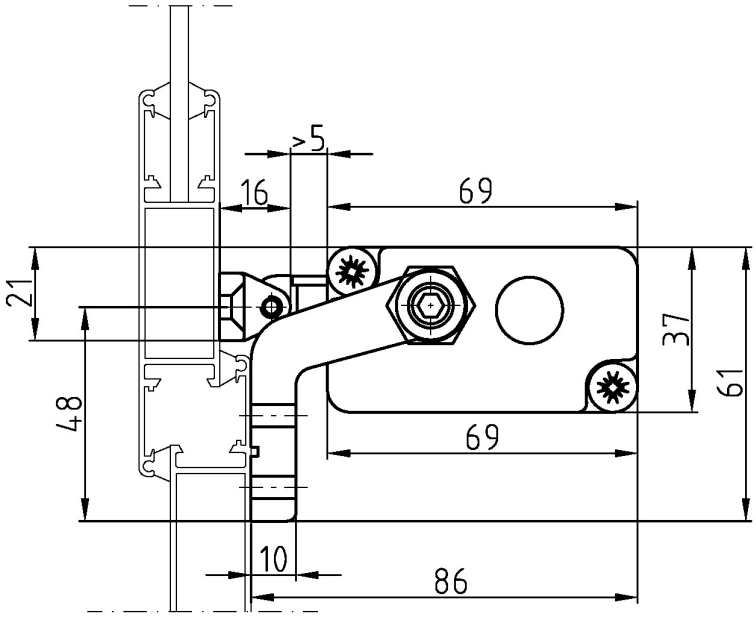

I Applicazione su telaio con staffe oscillanti incluse

GB On the frame with pivoting brackets included

F Sur dormant avec étriers pivotants inclus

ESEMPI DI APPLICAZIONI
INSTALLATIONS EXAMPLES
EXEMPLES D'INSTALLATION

ULTRAFLEX CONTROL SYSTEMS s.r.l.
Via XXV Aprile 45
16012 Busalla (GE)
ITALY
Ph. (+39 010) 9768232
Fax (+39 010) 9768233
ucs@ultraflexgroup.it
www.ultraflexgroup.it/ucs

TWIN VEGA

ATTUATORE ELETTRICO A CATENA – FORZA 600 N – CORSA 300 mm
ELECTRIC CHAIN ACTUATOR – FORCE 600 N – STROKE 300 mm
BOITIER A CHAINE ELECTRIQUE – FORCE 600 N – COURSE 300 mm

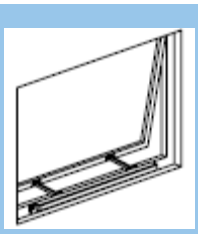

SPORGERE
TOP HINGED WINDOW
CHÂSSIS PROJETANT

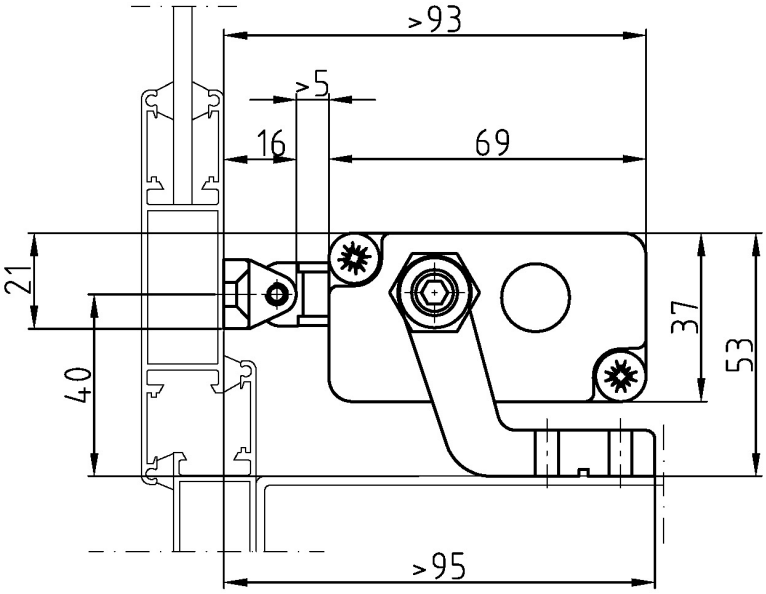

I Applicazione su davanzale con staffe oscillanti incluse

GB On the windowsill with pivoting brackets included

F Sur appui avec étriers pivotants inclus

ESEMPI DI APPLICAZIONI
INSTALLATIONS EXAMPLES
EXEMPLES D'INSTALLATION

ULTRAFLEX CONTROL SYSTEMS s.r.l.
Via XXV Aprile 45
16012 Busalla (GE)
ITALY
Ph. (+39 010) 9768232
Fax (+39 010) 9768233
ucs@ultraflexgroup.it
www.ultraflexgroup.it/ucs

TWIN VEGA

ATTUATORE ELETTRICO A CATENA – FORZA 600 N – CORSA 300 mm
ELECTRIC CHAIN ACTUATOR – FORCE 600 N – STROKE 300 mm
BOITIER A CHAINE ELECTRIQUE – FORCE 600 N – COURSE 300 mm

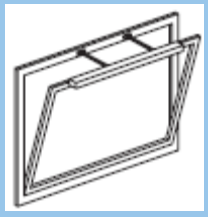

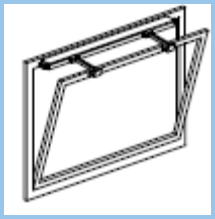

VASISTAS
BOTTOM HINGED WINDOWS
CHÂSSIS SOUFFLET

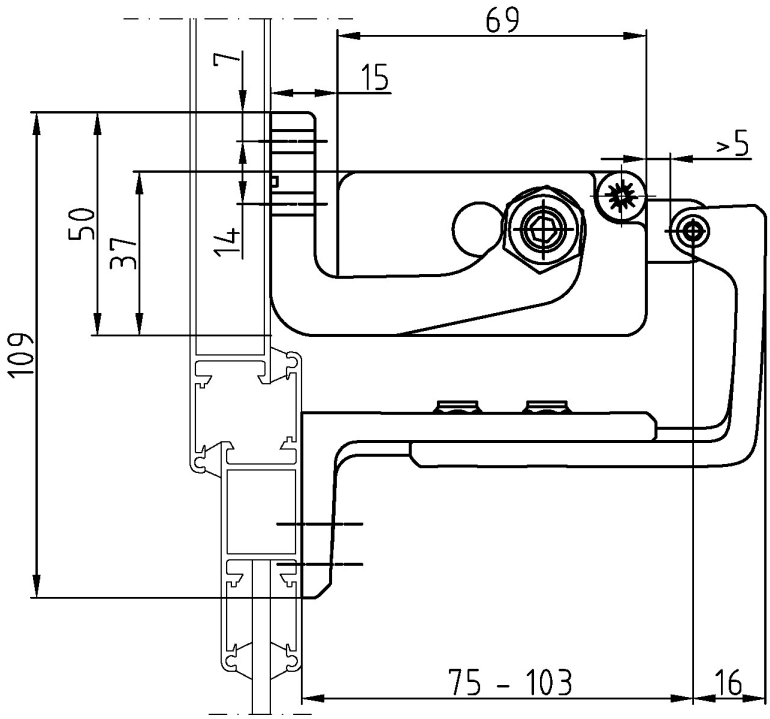

I Applicazione su telaio con staffe a vasistas

GB On the frame with brackets for bottom hinged windows

F Sur dormant avec étriers pour châssis a soufflet

ESEMPI DI APPLICAZIONI
INSTALLATIONS EXAMPLES
EXEMPLES D'INSTALLATION

ULTRAFLEX CONTROL SYSTEMS s.r.l.
Via XXV Aprile 45
16012 Busalla (GE)
ITALY
Ph. (+39 010) 9768232
Fax (+39 010) 9768233
ucs@ultraflexgroup.it
www.ultraflexgroup.it/ucs

TWIN VEGA

ATTUATORE ELETTRICO A CATENA – FORZA 600 N – CORSA 300 mm
ELECTRIC CHAIN ACTUATOR – FORCE 600 N – STROKE 300 mm
BOITIER A CHAINE ELECTRIQUE – FORCE 600 N – COURSE 300 mm

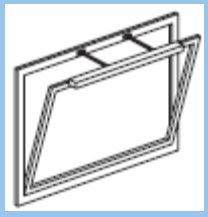

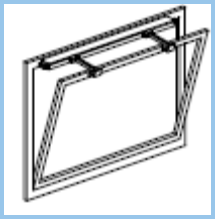

VASISTAS
BOTTOM HINGED WINDOWS
CHÂSSIS SOUFFLET

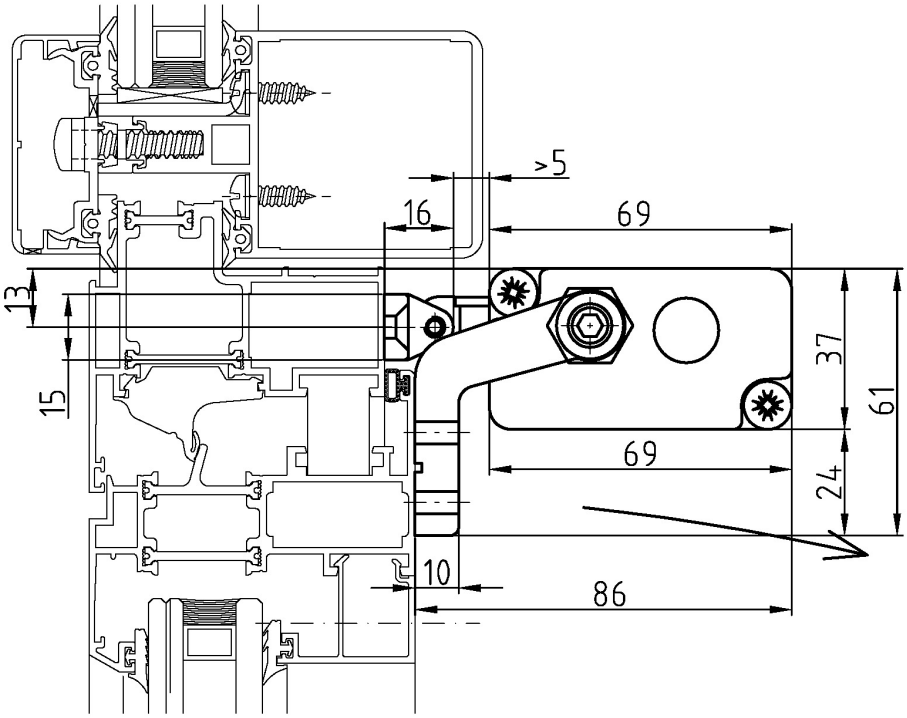

I Applicazione sull'anta con staffe oscillanti incluse

GB On the vent with pivoting brackets kit included

F Sur volet avec étriers pivotants inclus